Reservedelsoversigt

P. Lindberg A/S
Tlf: 70212626
Sdr. Ringvej 1
DK6600 Vejen
www.p-lindberg.dk
e-mail: salg@p-lindberg.dk

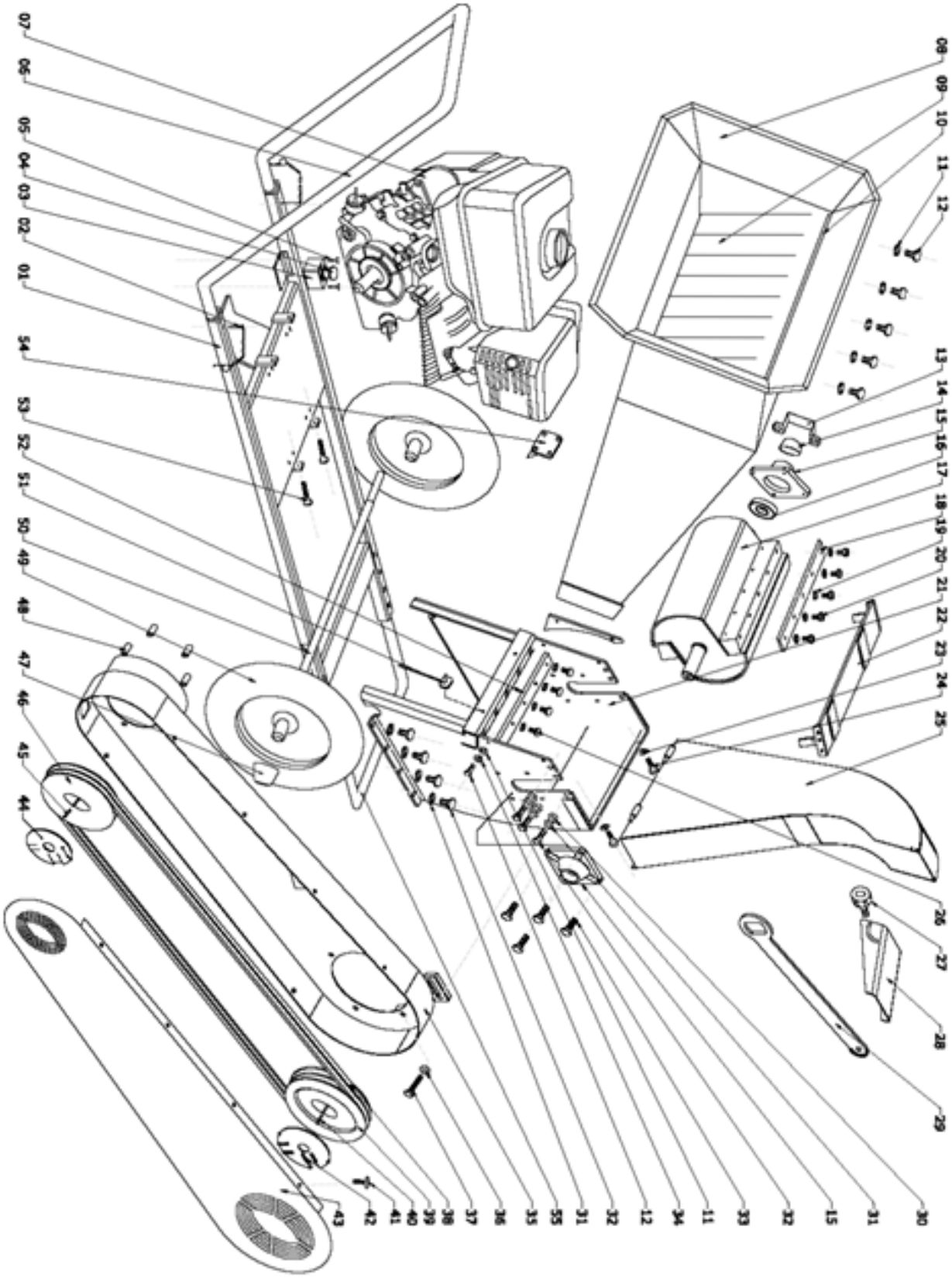

P. Lindberg A/S
Tlf: 70212626
Sdr. Ringvej 1
DK6600 Vejen
www.p-lindberg.dk
e-mail: salg@p-lindberg.dk

Pos.	Varenummer	Tekst	Antal
4	9044145	Nødstopkontakt	1
7	9045146	Motor kpl. 15 hk benzin	1
7.1	9042392	Starter 12V	1
9	9044147	Gummiplade f. tragt	1
10	9044148	Skinne 3 mm.	1
14	9044149	Lejedæksel	1
15	9044150	Lejehus kpl. med leje	2
16	9044151	Brug 9044150	2
17	9044152	Knivcylinder (rotor)	1
18	9044153	Fliskniv	2
20	9044154	Knivbolt	10
22	9044155	Topplade f. snittehus	1
26	9044156	Bolt for modskær	5
27	9044157	Fingerskrue f. flap	1
28	9044158	Flap f. afgangstud	1
29	9044159	Specialnøgle for rotor	1
35	9044160	Remskærm, indv. del	1
38	9044161	Kilerem 1778 til model årgang 2017	2
38.1	9056840	Kilerem 1800 fra model årgang 2017	2
39	9044162	Remskive f. knivtromle	1
40	9044163	Kile f. remskive v. knivtromle	1
42	9044164	Sikkerhedsring f. remskive v. knivtromle	1
43	9044165	Remskærm, udv. del	1
44	9044166	Sikkerhedsring f. remskive v. motor	1
45	9044167	Kile f. remskive v. motor	1
46	9044168	Remskive f. motoraksel	1
47	9044169	Navkapsel f. hjul	2
49	9044170	Luftgummihjul	2
51	9044171	Sikkerhedskontakt	1
52	9044172	Modskær	1
54	9044173	Afgangsstuds for udstødning	1
	9044262	Tankdæksel	1
	9050289	Nøgle for elstart	1
	9035981	El startpanel	1
	9028257	Rekylstart	1

P. Lindberg A/S
Tlf: 70212626
Sdr. Ringvej 1
DK6600 Vejen
www.p-lindberg.dk
e-mail: salg@p-lindberg.dk